Gttrading保留对所示产品进行修改或改进的权利，恕不另行通知 - 所示产品的可用性可能会有所更改 - 本用户指南中描述的产品仅代表可用STEG产品的一部分 - 提及的所有品牌和商标 仅用于描述目的，所有权利归属于所有者 - 禁止全部或部分复制本用户指南。

G.T.trading reserves the rightto make modifications or improvements to the products illustrated without notice thereof-The avilability of the products illustrated is subject to change-The products described in this User's Guide represent just a part of the STEG products available-All brands and trademarks mentioned have been used exclusively for description purposes and all rignts beling to the repective owners-Total or partial reproduction of this User's Guid

product concept
engineering
production
distribution

GTtrading
CAR & HOME AUDIO HI-FI EQUIPMENT

ITALY
www.gt-trading.it
info@gt-trading.it

SE series

SE 35 MIDRANGE

用户指南
SE 喇叭系列
USER'S GUIDE
Performance Speaker Series

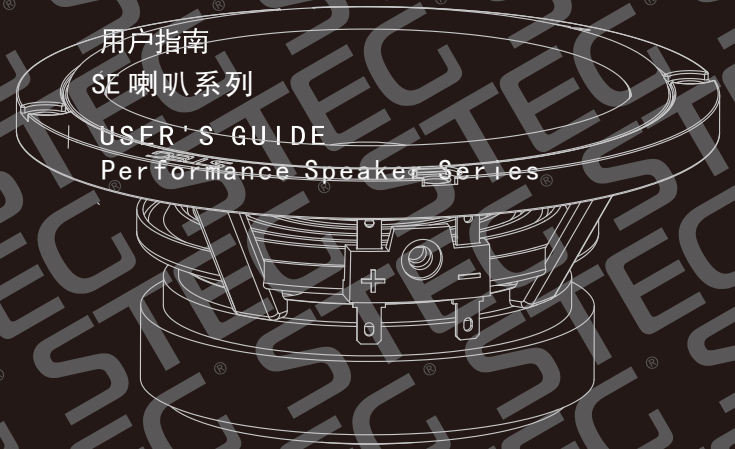

主要特点：

- 透气铝压铸盆架
- 25.5 mm 打孔耐温音圈
- 高性能铁氧体外磁
- 高灵敏度 84dB @ 2.83V
- CNC精加工T铁
- 特制玻纤材质鼓纸

安装方式：

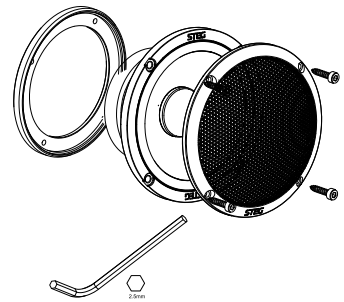

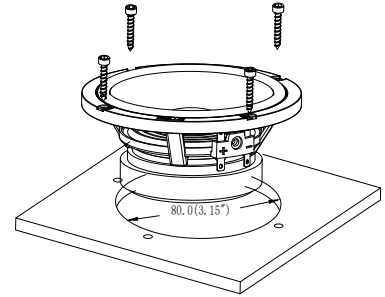

▸ 长时间在大音量下聆听音乐可能会损害您的听觉，并影响您的驾驶安全。

▸ Listening to high sound pressure levels over a prolonged period of time may harm your hearing.

SE35 技术参数：

阻抗（ Ω ）	4 Ω
频率响应（ Hz ）	125-15K Hz
持续功率（ W ）	30 W
灵敏度 (2.83V/1M)	84dB
Qms	6.43
Qes	1.56
Qts	1.25
Mms （ g ）	3.76
Vas（ Ltr ）	1.19
磁路类型	铁氧体
安装直径（ mm ）	80
安装深度（ mm ）	43

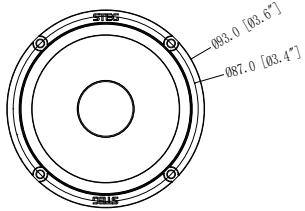

Key Features :

- Vented die-cast aluminum chassis
- High-grade ferrite magnet
- CNC-finished metal motor parts
- 1-inch high-efficiency voice coil
- High output SPL: 84 dB @ 2.83V
- Special glass-fiber cone

SE35 Installation

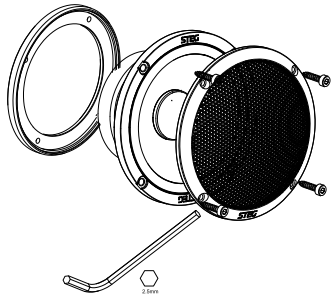

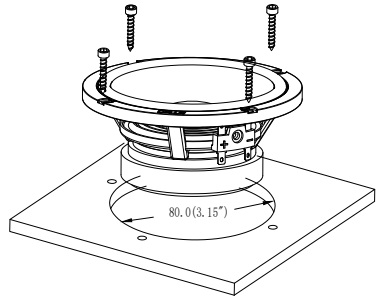

SE35 Technical Parameters :

Impedance （Ω）	4Ω
Frequency Response（Hz）	125-15KHz
Rated Power （W）	30 W
Sensitivity (2.83V/1m)	84dB
Qms	6.43
Qes	1.56
Qts	1.25
Mms（g）	3.76
Vas（L）	1.19
Magnet	Ferrite
Mounting Diameter(mm)	80
Mounting Depth (mm)	43

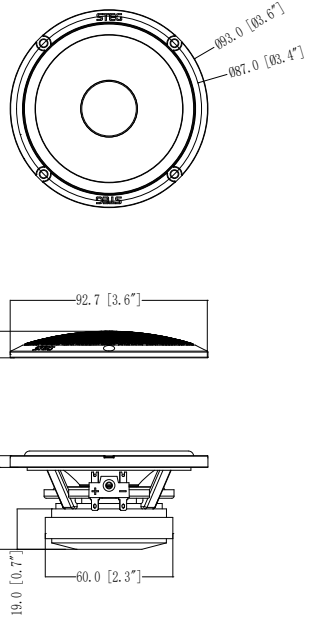

▸ 感谢您的查阅！

▸ Welcome to consult!